# TRY81

## JOYSTICK A EFFET HALL

La série TRY81 est un dérivé de la série TRY80, fournissant les mêmes spécifications concernant la robustesse, la durabilité et la précision.

La poignée peut être configurée individuellement avec différents types de boutons poussoirs, interrupteurs, commutateurs à bascule…

- **Jusqu'à 3 axes**
- **Nombreuses versions de manches**
- **Étanche jusqu'à IP68**
- **Produit industriel robuste**
- **Version analogique, USB ou CAN.**

## Caractéristiques électriques :

| Données électriques JOYSTICK | |
|---|---|
| **Capteurs** | Capteurs à effet Hall |
| **Alimentation** | 5 VDC ±0,5 VDC stabilisée |
| **Intensité nominale** | 10 mA par axe |
| **Polarité inverse max.** | -14,5 VDC |
| **Surtension max.** | 18 VDC |
| **Impédance de sortie** | 6 Ω |
| **Résolution** | Infinie |
| **Tolérance de linéarité indépendante** | ± 2% pleine échelle |
| **Retour à la tension centrale (sans charge)** | ± 200 mV initiale |
| **Tensions en sortie** | 0 - 5V / 0,5 - 4,5V / 0,25 - 4,75V / signaux redondants disponibles |

## Caractéristiques mécaniques:

sf_try81_1909_f12 - Document & produit soumis à modifications sans préavis.

ANDIG S.A.R.L
451 route des blaves
74200 ALLINGES
https://www.andig.fr

Tél : +33 (0)4 50 70 54 54
Fax : +33 (0)4 50 70 56 56
Email : info@andig.fr

| Données mécaniques JOYSTICK | |
|---|---|
| **Durée de vie** | 10 millions cycles |
| **Angle mécanique** | 38° (±19° à partir du centre) |
| **Effort de démarrage** | 7,7 N |
| **Force de fonctionnement** | 14 N |
| **Force max. applicable** | 1000 N |
| **Étanchéité** | Jusqu'à IP68 |
| **Température de fonctionnement** | -25°C à 70°C |
| **Température de stockage** | -40°C à 70°C |
| **Niveau d'immunité EMC (V/M)** | IEC 61000-4-8:2009 |
| **Niveau d'émissions EMC** | IEC 61000-4-3:2006 |
| **ESD** | IEC 61000-4-2:2008 |

*Notes:* → *Toutes les valeurs sont nominales.*
→ *Les spécifications exactes peuvent être sujettes à des changements.*

## *Spécifications de l'interface :*

| Données techniques BOUTONS POUSSOIR | |
|---|---|
| **Charge électrique résistive Max.** | 400mA, 32 VAC – 100mA, 50 VDC – 125mA, 125 VAC |
| **Niveau faible** | 10mA à 30mV |
| **Durée de vie électrique** | 25000 cycles 5A @ 28 VDC |
| **Durée de vie mécanique** | 1 million cycles |
| **Étanchéité** | IP67 |
| **Action** | Momentanée, action instantanée |
| **Force de fonctionnement** | 7,5 N ± 2N |
| **Course** | 2mm ± 0,25mm |
| **Couleurs disponibles pour les boutons :** | Blanc Gris Noir Rouge Orange Jaune Vert Bleu Violet |

Exemples de configurations manches (ovales / carrées)

ANDIG S.A.R.L
451 route des blaves
74200 ALLINGES
https://www.andig.fr

Tél : +33 (0)4 50 70 54 54
Fax : +33 (0)4 50 70 56 56
Email : info@andig.fr

ANDIG S.A.R.L
451 route des blaves
74200 ALLINGES
https://www.andig.fr

Tél : +33 (0)4 50 70 54 54
Fax : +33 (0)4 50 70 56 56
Email : info@andig.fr

*Dimensions :*

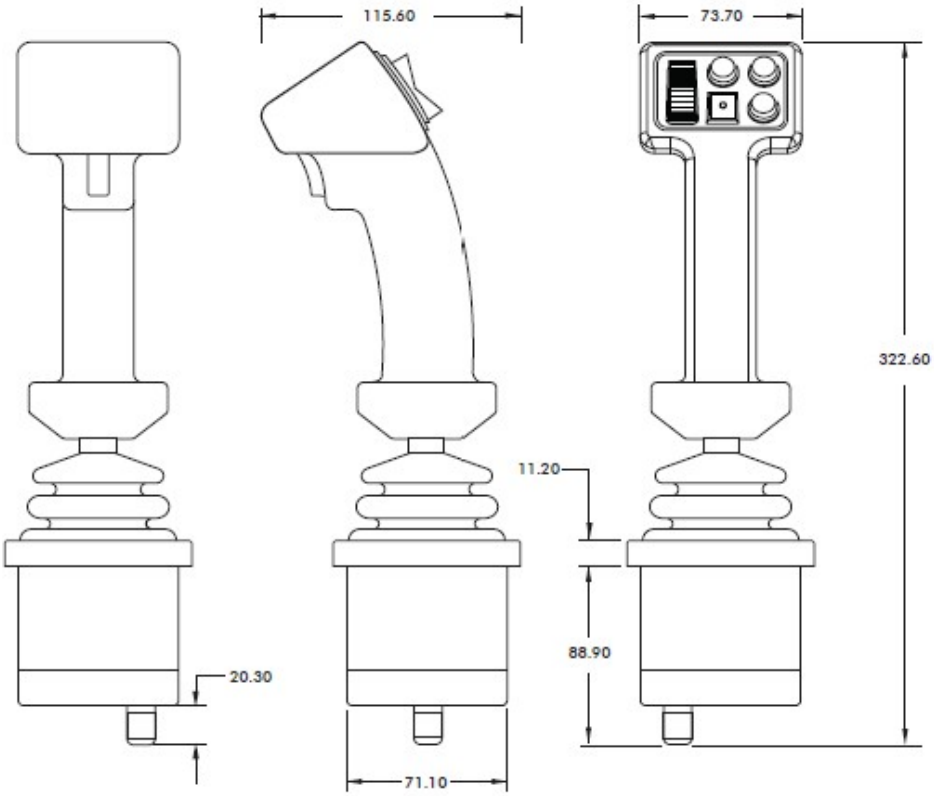

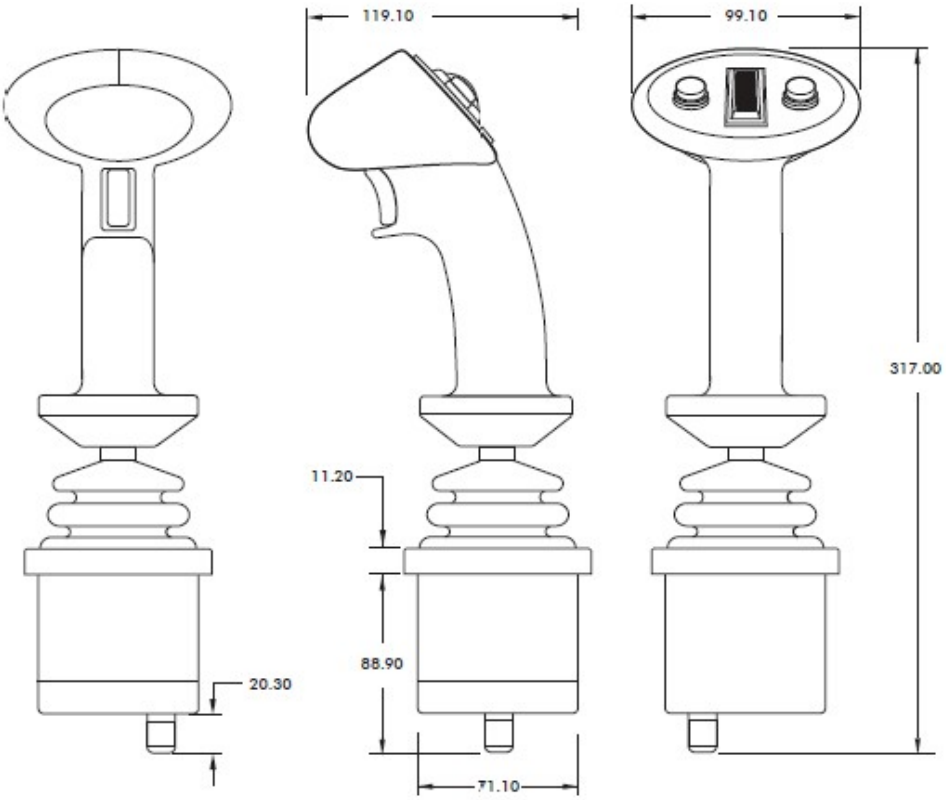


ANDIG S.A.R.L
451 route des blaves
74200 ALLINGES
https://www.andig.fr

Tél : +33 (0)4 50 70 54 54
Fax : +33 (0)4 50 70 56 56
Email : info@andig.fr

*Découpe du panneau:*

*Notes:*

*→ Longueur de câble standard (env. 400 mm); Câble AWG 22 pour fonctions joystick, interrupteurs, LED ...*

*→ Les joysticks avec interface USB ou émulation de souris sont fournis avec le câblage avec un connecteur USB type A; Des connecteurs militaires robustes sont éventuellement disponibles.*

*→ Les couleurs des fils peuvent différer du tableau pour les options spéciales (bus CAN, détection centrale ...), des informations détaillées seront fournies avec votre produit spécifique.*

*Câblage :*

| Câblage | |
|---|---|
| **Couleur** | **Fonction** |
| **Noir** | Masse |
| **Rouge** | Vcc |
| **Bleu** | X axe |
| **Jaune** | Y axe |
| **Vert** | Z axe |
| **Blanc** | Bouton poussoir (commun) |
| **Orange** | Bouton poussoir 1 |
| **Violet** | Bouton poussoir 2 |
| **Gris** | Bouton poussoir 3 |
| **Marron** | Bouton poussoir 4 |
| **Rose** | Bouton poussoir 5 |
| **Bleu / Blanc** | Bouton poussoir 6 |
| **Jaune / Noir** | Bouton poussoir 7 |
| **Vert / Noir** | Bouton poussoir 8 |
| **Violet / Blanc** | Homme-mort |
| **Jaune / Blanc** | Capteur de proximité |
| **Rouge / Blanc** | Gâchette |
| **Vert clair** | LED 12 |
| **Orange clair** | LED 13 |
| **Gris / Blanc** | LED 14 |
| **Noir / Blanc** | LED 15 |

| Options de commande et références | Modèle | Axe(s) | Couvercles | Retour | Guidage | Manche | Boutons spéciaux | Sortie | Options |
|---|---|---|---|---|---|---|---|---|---|
| **Joystick à effet Hall** | TRY81 | | | | | | | | |
| **1 axe** | | 1 | | | | | | | |
| **2 axes** | | 2 | | | | | | | |
| **3 axes** | | 3 | | | | | | | |
| **Soufflet** | | | 5 | | | | | | |
| **Ressort de centrage** | | | | 1 | | | | | |
| **Grille carrée** | | | | | Q | | | | |
| **Grille ronde** | | | | | R | | | | |
| **Grille axe Y** | | | | | Y | | | | |
| **Grille en croix (X, Y)** | | | | | P | | | | |
| **Manche avec tête rectangulaire** | | | | | | 1 | | | |
| **Manche avec 2 boutons poussoirs, tête rectangulaire** | | | | | | 2 | | | |
| **Manche avec 4 boutons poussoirs, tête rectangulaire** | | | | | | 3 | | | |
| **Manche avec 8 boutons poussoirs, tête rectangulaire** | | | | | | 4 | | | |
| **Manche avec tête ovale, spéc-client** | | | | | | S | | | |
| **Sans gâchette** | | | | | | | 0 | | |
| **Bouton gâchette** | | | | | | | 1 | | |
| **0 V - 5 V rail to rail** | | | | | | | | 1 | |
| **0,5 V – 4.5 V** | | | | | | | | 2 | |
| **0,25 V - 4,25 V** | | | | | | | | 3 | |
| **USB** | | | | | | | | 5 | |
| **Régulateur de tension** | | | | | | | | V | |
| **CAN-bus J1939** | | | | | | | | CAN | |
| **Spécifications client** | | | | | | | | X | |
| **Double encodage** | | | | | | | | | D |
| **IP68 au dessus du panneau (standard IP65)** | | | | | | | | | IP68 |
| **Capteur double** | | | | | | | | | DS |
| **Exemple référence** | **TRY81** | **1** | **5** | **1** | **Q** | **3** | **1** | **2** | **D** |

**Pour toute options spéciales, veuillez nous contacter.**

ANDIG S.A.R.L
451 route des blaves
74200 ALLINGES
https://www.andig.fr

Tél : +33 (0)4 50 70 54 54
Fax : +33 (0)4 50 70 56 56
Email : info@andig.fr